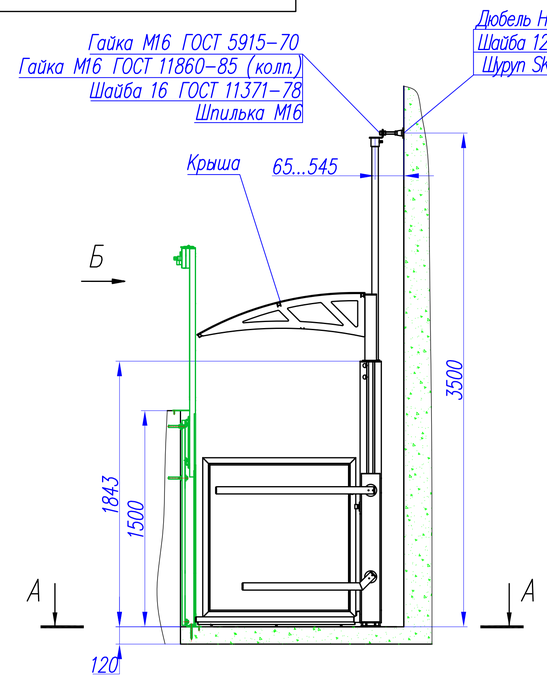

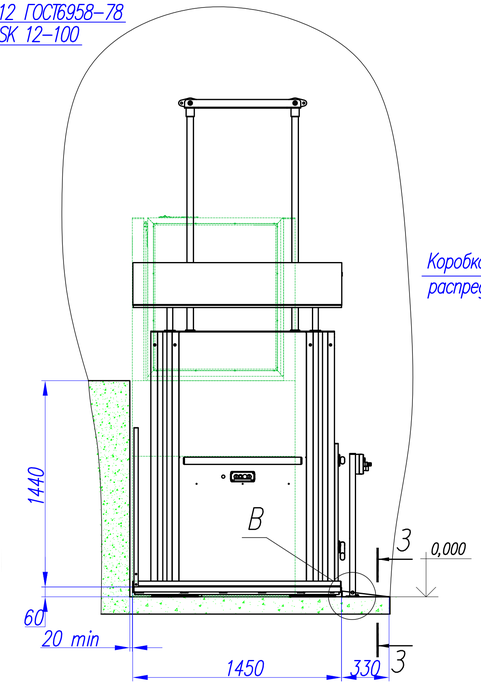

Б

Крепление двери к стене

(Стена и подъемник условно не показаны)

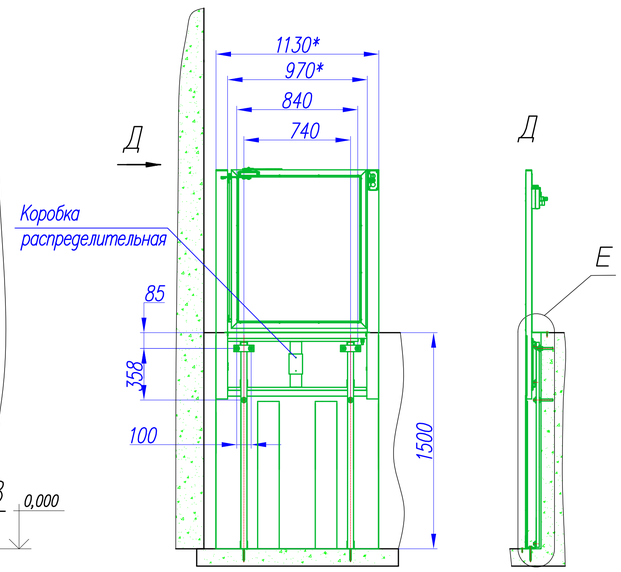

Адрес установки:

Число остановок	2
Высота подъема, м	1,500
Скорость,(м/с)	0,03
Грузоподъемность,(кг)	225
Система управления	Кнопка постоянного нажатия
Размеры платформы, мм	1100х1400

1. До начала монтажа необходимо выполнить следующие требования:
– нижняя и верхняя площадки должны быть ровными, допускаемые отклонения от плоскостности и горизонтальности – не более 5 мм.
– участок стены со стороны выезда с платформы должен быть гладким и без острой кромки.
Допускаются выступы и впадины высотой не более 5 мм, при этом горизонтальные кромки выступов и впадин высотой более 1,5 мм должны иметь скос под углом не менее 15° от горизонтали;
– в месте установки двери толщина стены должна быть не менее 120 мм. Стена должна быть ровной, допускаемые отклонения от плоскостности и вертикальности – не более 5 мм.
– к месту установки ЩР (щита распределительного) (поставляется в комплекте с платформой), в соответствии с ПУЭ, подвести однофазную сеть 220В/50Гц медным кабелем сечением 3х2,5мм² с защитой цепи автоматическим выключателем 10А. В месте выхода кабеля оставить свободный конец 1м;
– к месту присоединения заземления (указано на чертеже) подвести медный провод сечением 1х 6мм² со свободным концом 1м.
2. Монтаж подъемника производить согласно инструкции по монтажу.
3. *Размеры для справок.

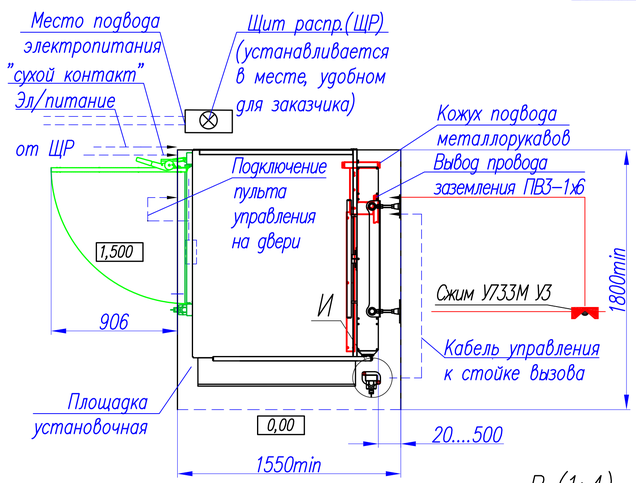

Ж-Ж (1:4)

Крепление ВПУ

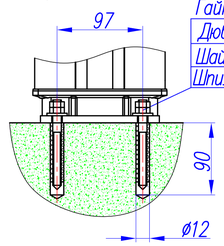

Гайка М10 ГОСТ 5915-70
Дюбель HAD-1 12-70
Шайба 10 ГОСТ 6958-78 (увел.)
Шпилька сантехническая М10х120

Болт М10х25 ГОСТ 7798-70
Гайка канальная MPN 10
Шайба 12 ГОСТ 6958-78 (увел)
Шайба 10 65Г ГОСТ 6402-70

Е (1:4)

Крепление стоек двери к стене

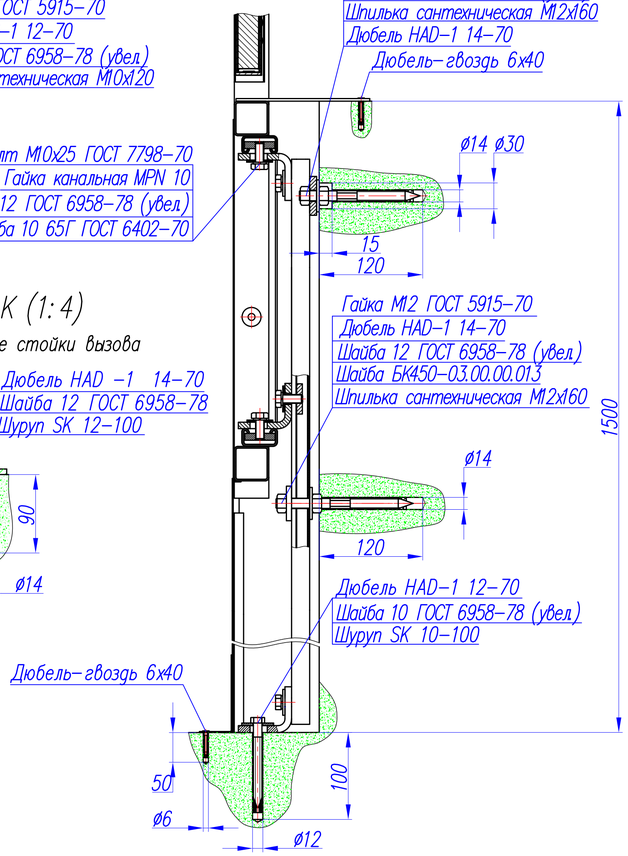

К-К (1:4)

Крепление стойки вызова

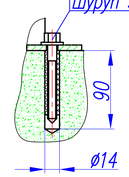

А-А

Разметка координат крепежных отверстий подъемника.

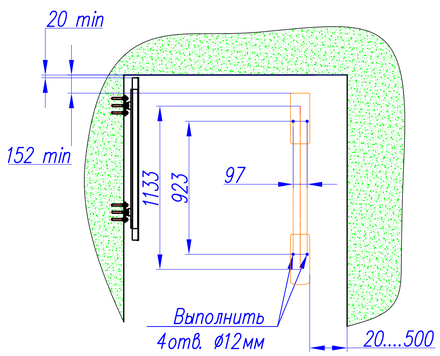

В (1:4)

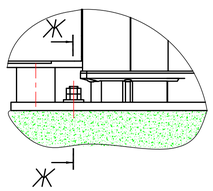

Распределение нагрузок на основания подъемника

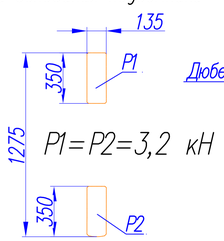

И (1:4)

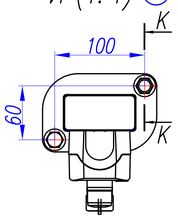

3-3 (1:2)

Крепление рампы

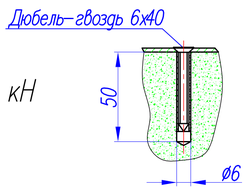

Изм.	Лист	N докум.	Подп.	Дата	Платформа подъемная БК 420 Установочный чертеж	Лит.	Масса	Масштаб 1:25
Разраб.		Шилин				Лист 1	Листов 1	
Пров.		Белевцов				ООО "ЦТСП и РИ" г. Брянск		
Т.контр.								
Согласов.								
Н.контр.								
Утв.		Карпенков						

Перв. примен. | Справ.N | Подп. и дата | Инв.N дубл. | Взам. инв.N | Подп.и дата | Инв.N подл.

Копировал | Формат А2