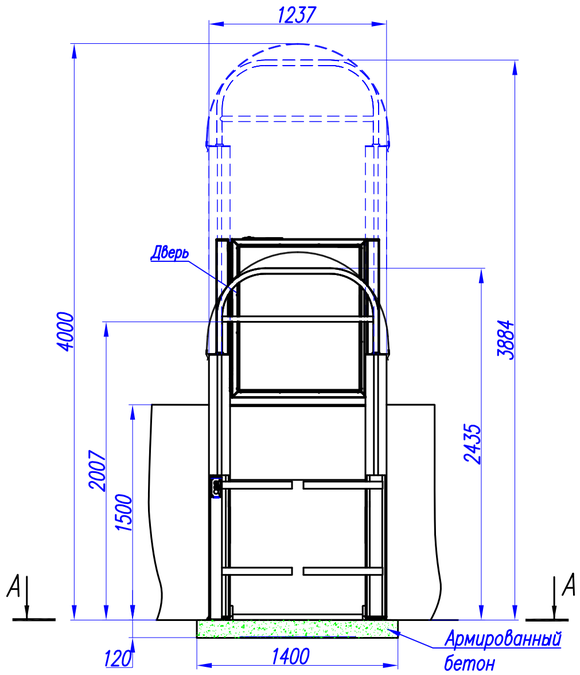

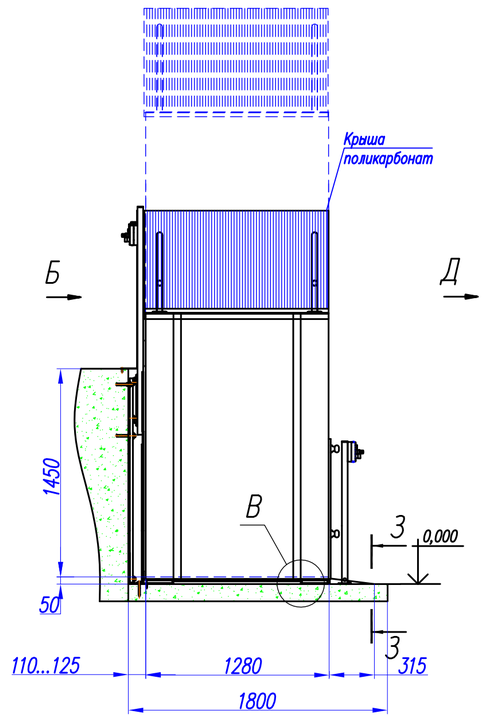

Б

Крепления двери к стене
(Стена условно не показана)

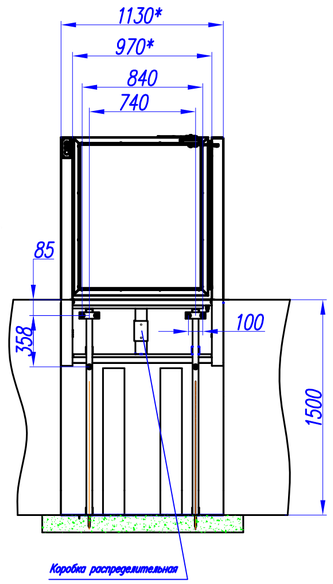

Д

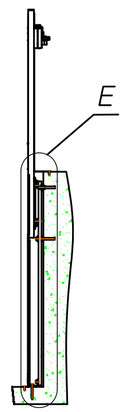

Е (1:4)

Крепление стоек двери к стене

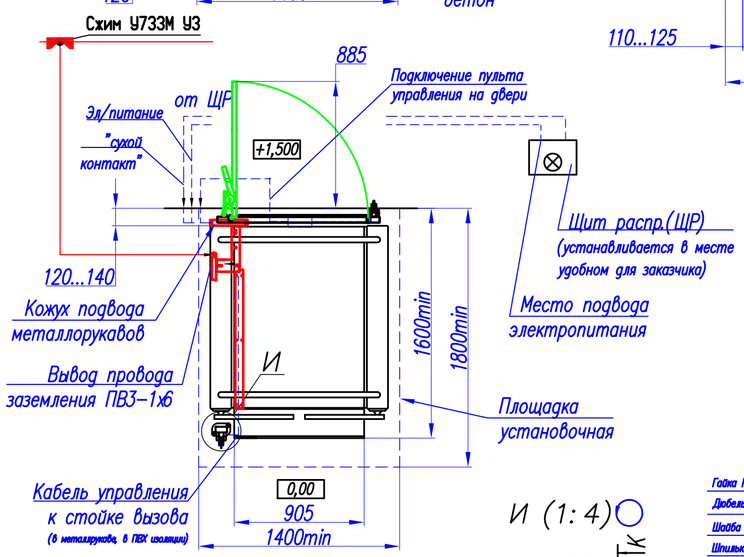

В (1:4)

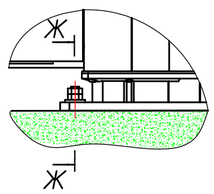

Ж-Ж (1:4)

Крепление ВПУ

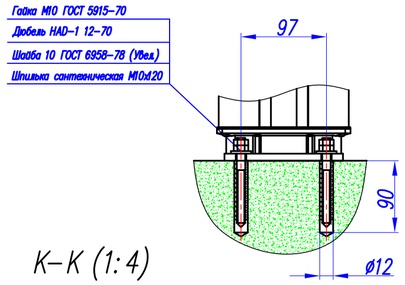

И (1:4)

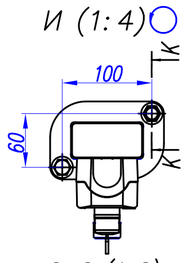

А-А

Разметка координат крепежных отверстий для подъемника с креплением двери к стене

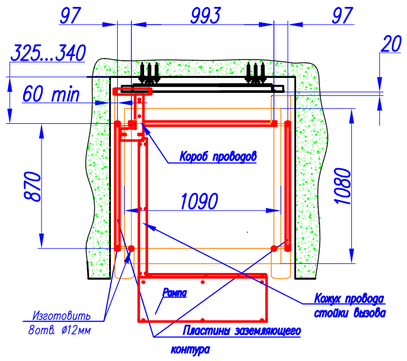

3-3 (1:2)

Крепление рампы

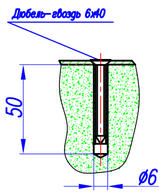

К-К (1:4)

Крепление стойки вызова

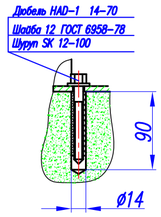

Число остановок	2
Высота подъема,м	1,500
Скорость,(м/с)	0,03
Грузоподъемность,(кг)	225
Система управления	Кнопка постоянного нажатия

1. До начала монтажа необходимо выполнить следующие требования:
- пол под платформой должен выдерживать нагрузку не менее 250 кг/м^2;
- нижняя и верхняя площадки должны быть ровными, допускаемые отклонения от плоскостности и горизонтальности – не более 5 мм.
- участок стены со стороны выезда с платформы должен быть гладким и без острой кромки.

Допускаются выступы и впадины высотой не более 5 мм, при этом горизонтальные кромки выступов и впадин высотой более 1,5 мм должны иметь скос под углом не менее 15° от горизонтали;
- в месте установки двери толщина стены должна быть не менее 120 мм. Стена должна быть ровной, допускаемые отклонения от плоскостности и вертикальности – не более 5 мм.
- к месту установки ЩР (щита распределительного) (поставляется в комплекте с платформой), в соответствии с ПУЭ, подвести однофазную сеть 220В/50Гц медным кабелем сечением 3х2,5мм^2 с защитой цепи автоматическим выключателем 10А. В месте выхода кабеля оставить свободный конец 1м;
- к месту присоединения заземления (указано на чертеже) подвести медный провод сечением 1х 6мм^2 со свободным концом 1м.

2. Монтаж подъемника производить согласно инструкции по монтажу.
3. *Размеры для справок.

Согласована: _____

Изм.	Лист	N докум.	Подп.	Дата	Платформа подъемная БК 450 Установочный чертеж	Лит.	Масса	Масштаб 1:25
Разраб.		Шилин						
Пров.		Белевцов				Лист 1	Листов 1	
Т.контр.		Семов				ООО "РТС-Лифт" г. Брянск		
Соглас.								
Н.контр.								
Утв.		Карпенков						

Перв. примен. | Справ.N | Подп. и дата | Инв.N дубл. | Взам. инв.N | Подп. и дата | Инв.N подл.

Копировал | Формат А2